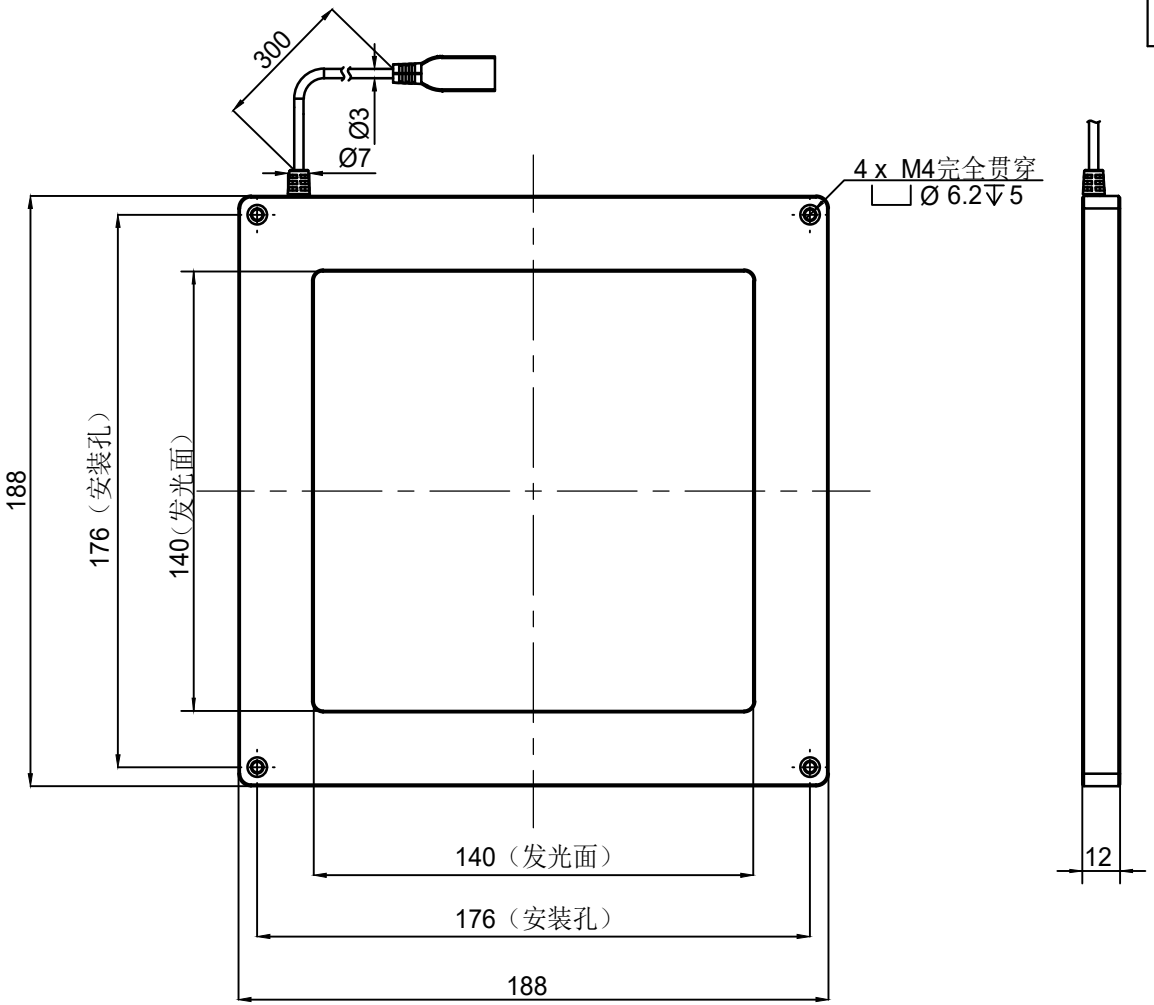

JST-SMR-03V-B

Pin1 -- 棕色/+
Pin2 -- 空 /NC
Pin3 -- 蓝色/-

产品安装尺寸图					备注	设计	000513	2024.08.14			wordop沃德普
					1.建议匹配延长线：FCBD-1	审核					
输入电压	理论电耗功率					公差标准	IT14				
	红色(R)	白/蓝/绿色(WGB)	红外(IR)	紫外(UV)	2.建议匹配控制器：PD5-15024-6	估重	视角方向	比例	单位	名称	标清平面无影光源
24V		24W				0.80kg		1:2	mm	型号	FQS4-140X140