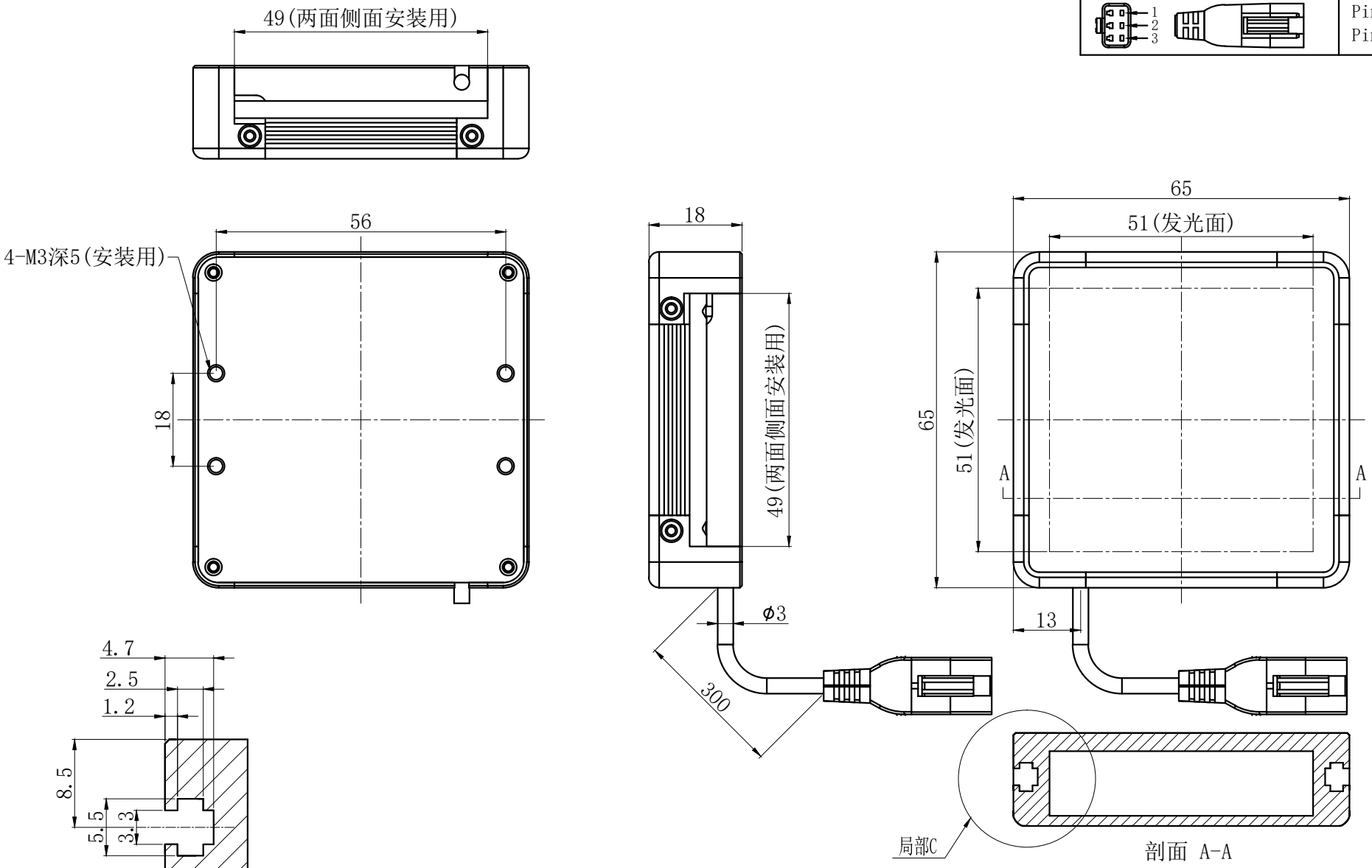

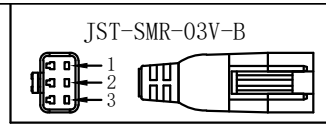

Pin1 -- 棕色/+
Pin2 -- 空 /NC
Pin3 -- 蓝色/-

局部C
四面，M3螺母，安装用
比例： 2：1

产品安装尺寸图					设计	000273	2022.10.10			wordop沃德普
					审核	000053	2022.10.10			
输入电压	理论电耗功率				批准					
	红色(R)	白/蓝/绿色(WGB)	红外(IR)	紫外(UV)	估重	视角方向	比例	单位	名称	底部背光源
24V	4.2W	4.4W			100g		1:1	mm	型号	FQ2-51X51