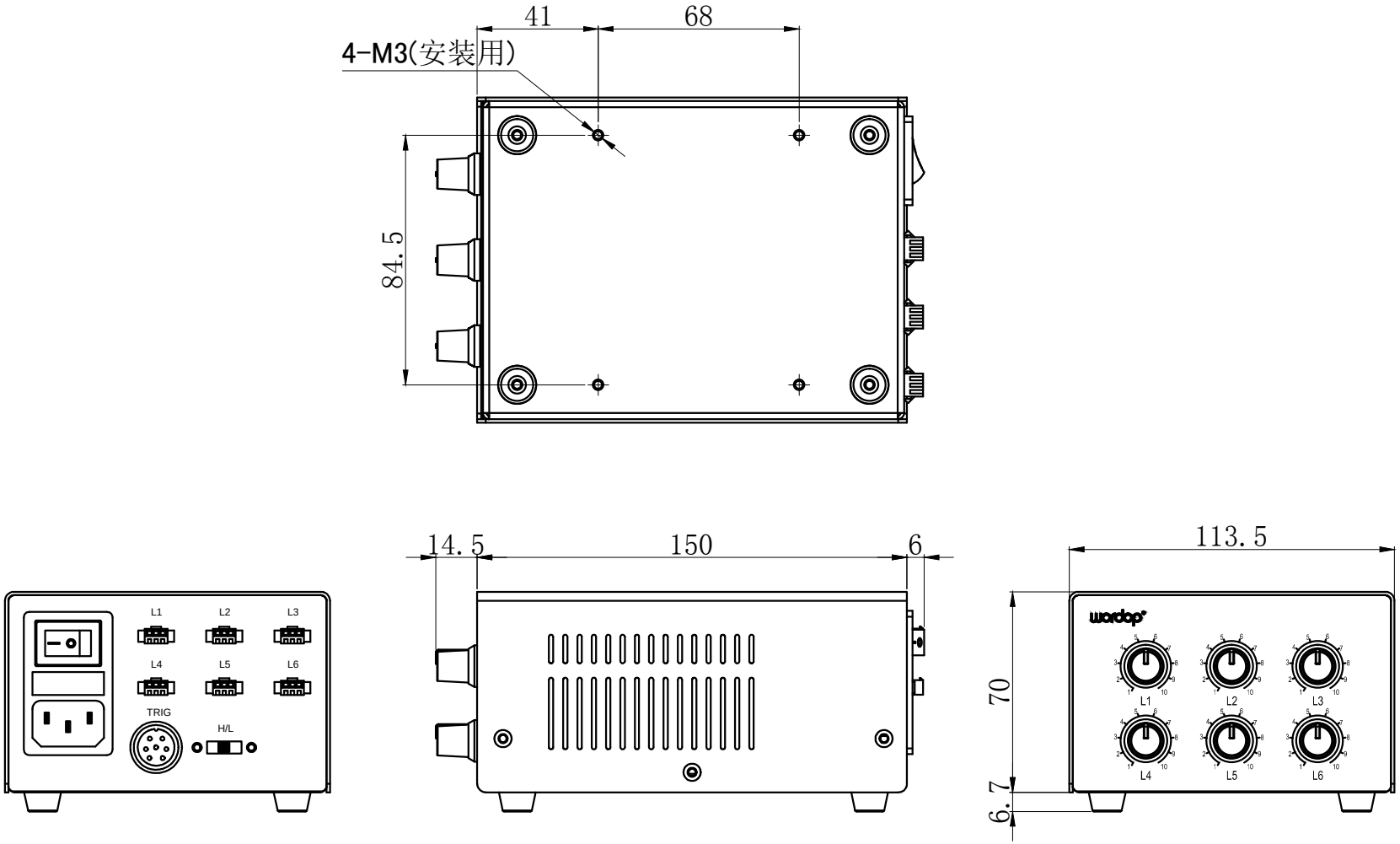

产品安装尺寸图		设计				wordop®沃德普	
输入电压:AC100-240V	输出电压:DC12-24V	审核					
调光方式:调节电压	驱动方式:恒压	估重	视角方向	比例	单位	名称	模拟控制器
单路最大输出电流:0.5A	触发输入:DC5-24V	1kg		1:2	mm	型号	PS2-6024-6