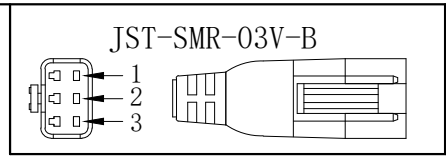

Pin1 -- 棕色/+
Pin2 -- 空 /NC
Pin3 -- 蓝色/-

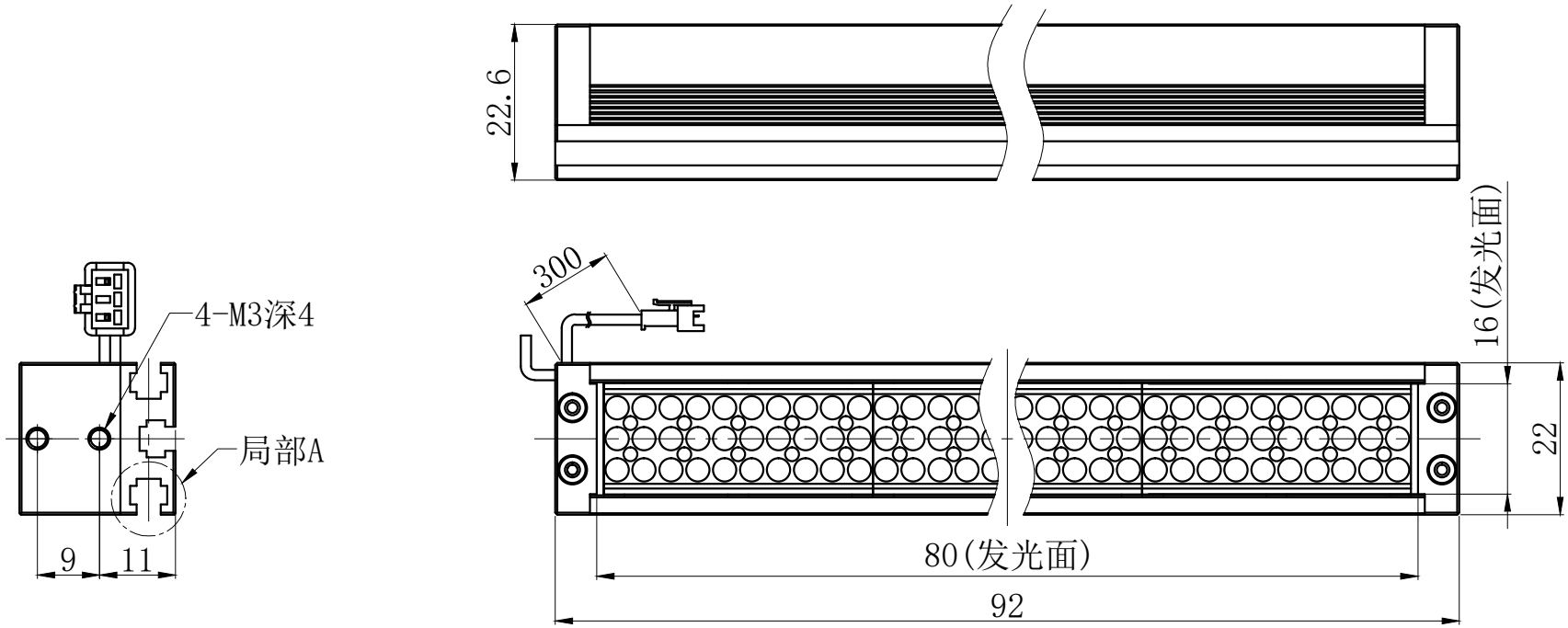

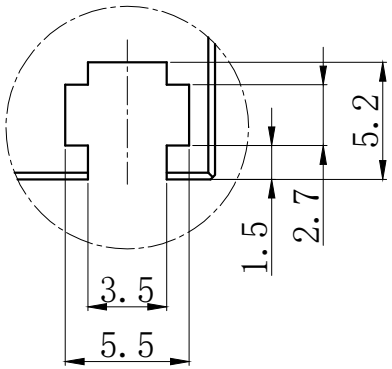

局部A 比例3:1
M3螺母凹槽，安装用

产品安装尺寸图					设计	吴启鸿	2019.04.25		wordop®沃德普	
输入电压	理论电耗功率				审核					
	红色(R)	白/蓝/绿色(WGB)	红外(IR)	紫外(UV)	估重	视角方向	比例	单位	名称	条形光源
24V				2.4W	80g		1:1	mm	型号	HDL3-80X16UV385