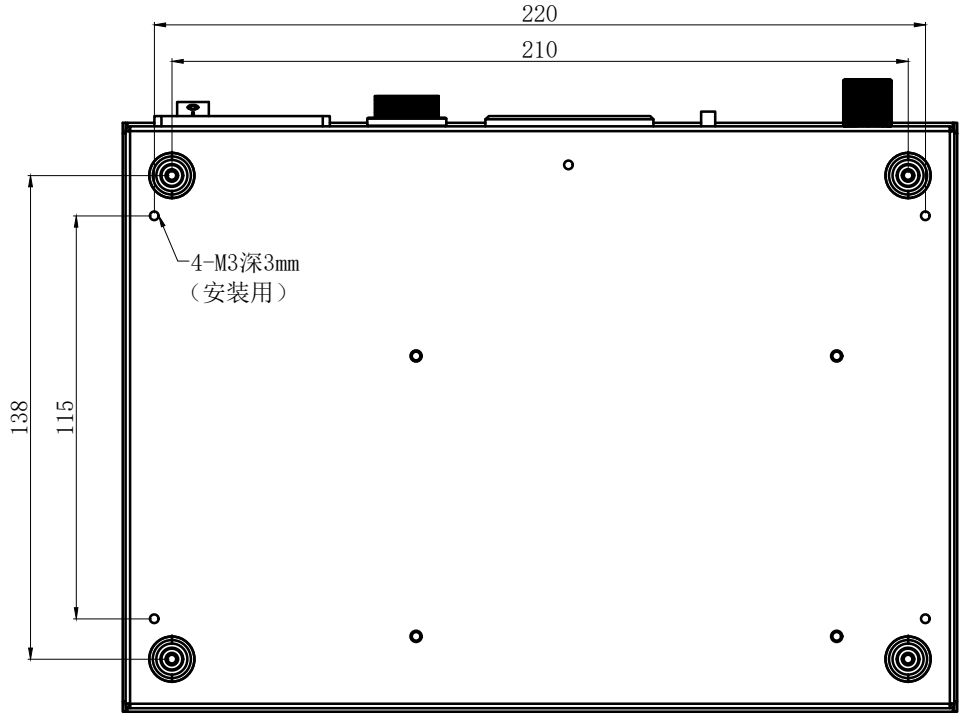

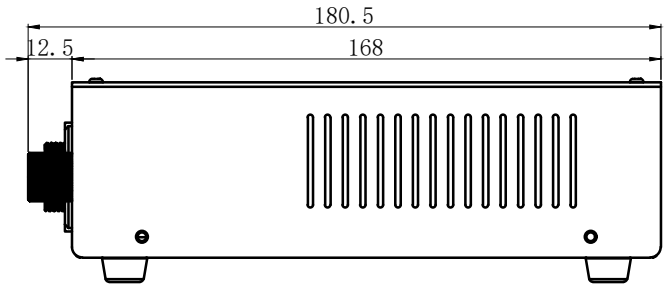

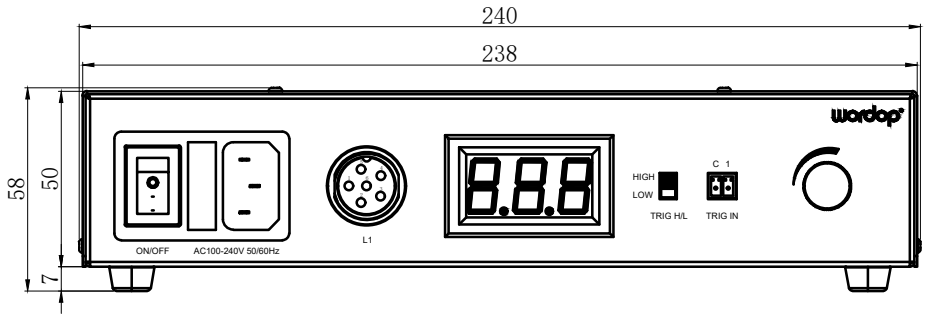

产品安装尺寸图		设计	000385	2023.05.13			wordop沃德普
		审核	000053	2023.05.13			
输入电压：AC110/220V	输出电压：DC0-24V	批准					
调节方式：调节旋钮改变电压	触发输入电压：DC5-24V	估重	视角方向	比例	单位	名称	模拟控制器
				1:2	mm	型号	PS3C-24024-1