JST-SMR-03V-B

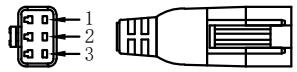

Pin1 -- 棕色/+
Pin2 -- 空 /NC
Pin3 -- 蓝色/-

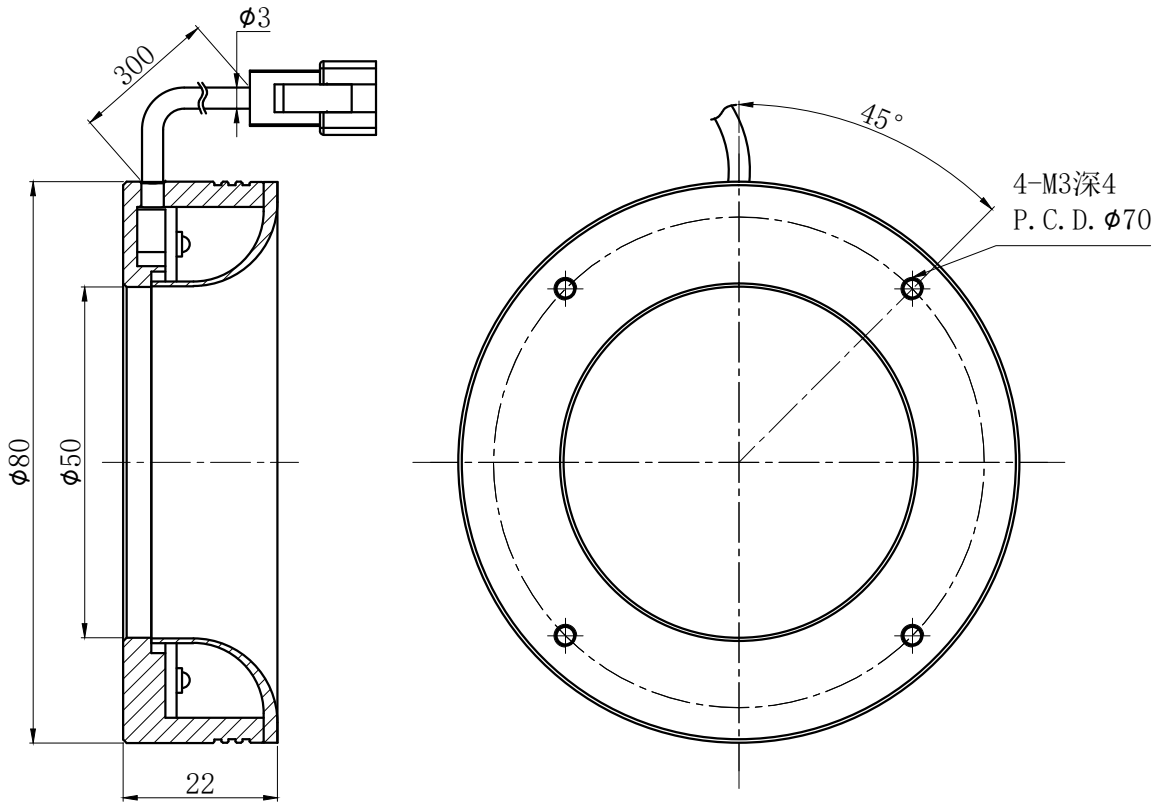

产品安装尺寸图					设计	000273	2023.04.06			wordop 沃德普
					审核	000273	2023.04.06			
输入电压	理论电耗功率				批准					
	红色(R)	白/蓝/绿色(WGB)	红外(IR)	紫外(UV)	估重	视角方向	比例	单位	名称	环形高亮无影光源
24V		8W			100g		1:1	mm	型号	C-HBD-80-90-SY