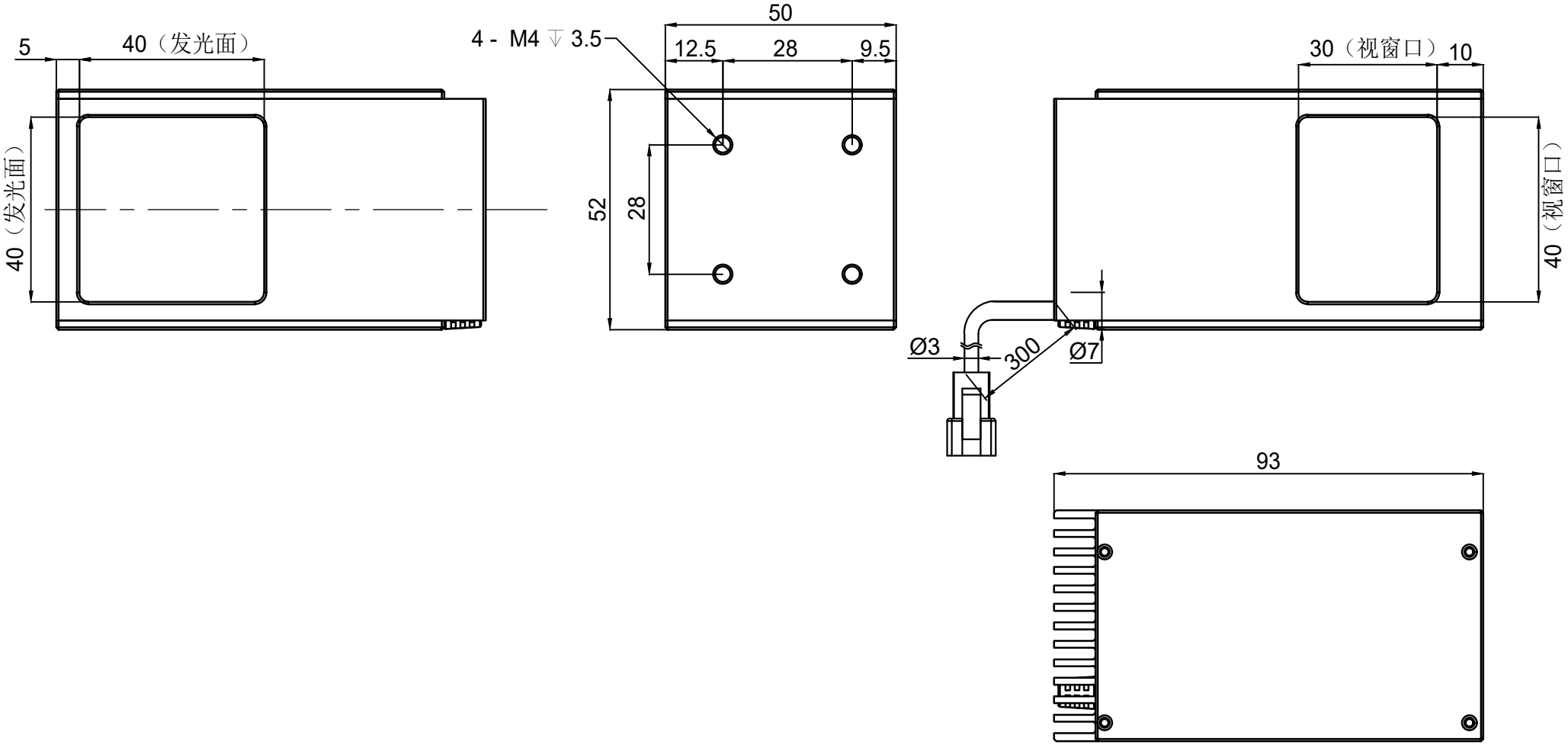
5
40（发光面）
40（发光面）
4 - M4 ↧ 3.5
50
12.5
28
9.5
52
28
30（视窗口）
10
40（视窗口）
Ø3
300
Ø7
93