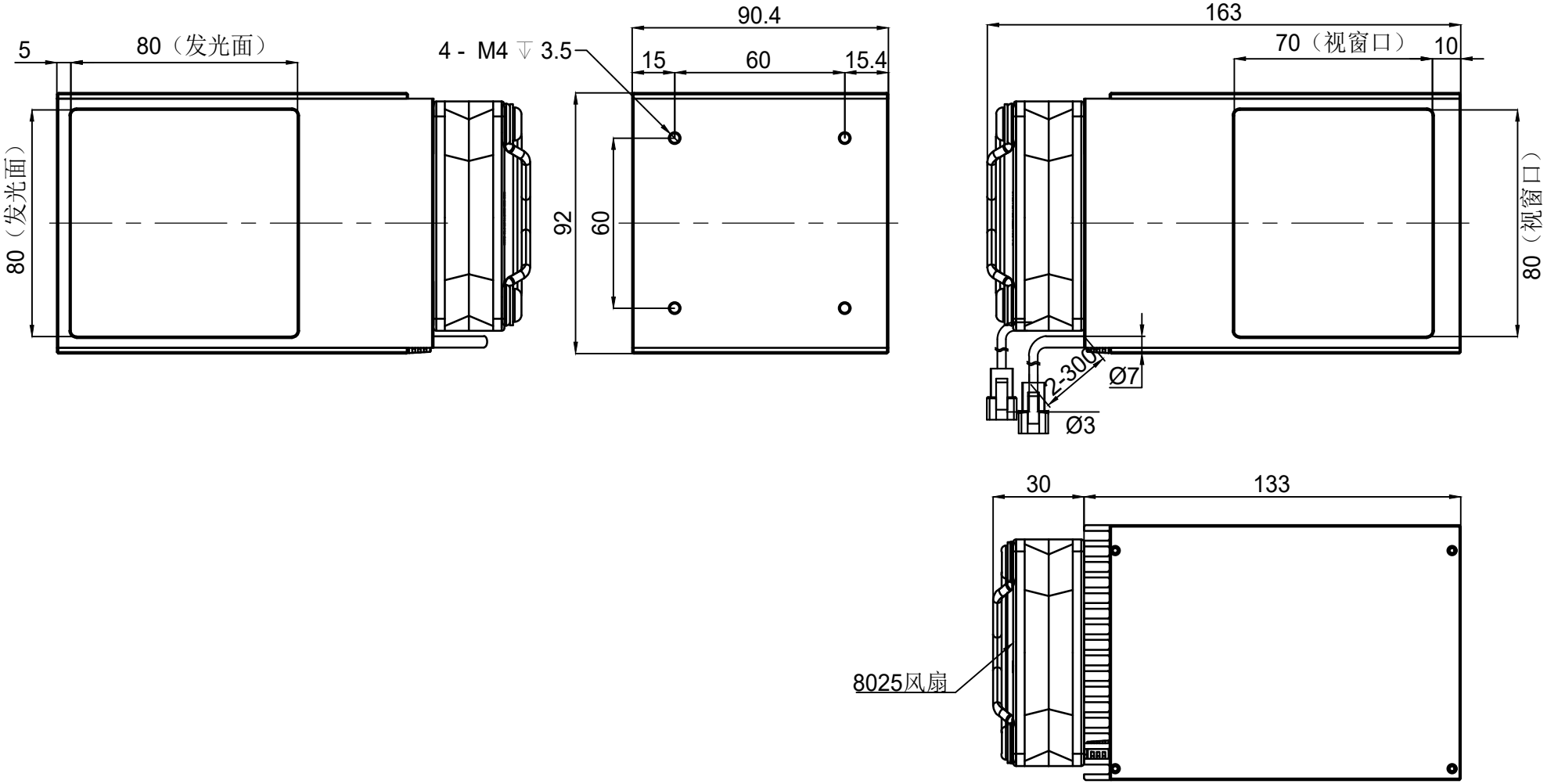
5
80（发光面）
80（发光面）
4 - M4 ↧ 3.5
90.4
15
60
15.4
92
60
163
70（视窗口）
10
80（视窗口）
2-30°
Ø7
Ø3
30
133
8025风扇