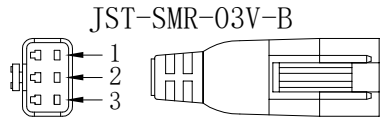

Pin1 -- 棕色/+
Pin2 -- 红色/-
Pin3 -- 蓝色/I

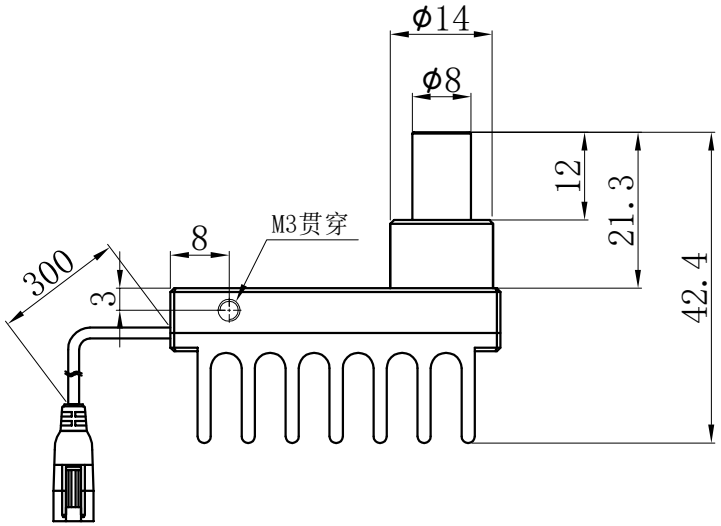

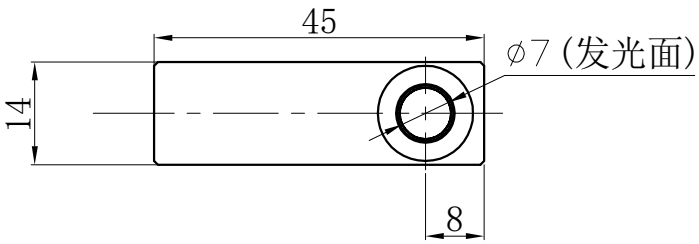

产品安装尺寸图					设计	陈林涛	2021.09.09		wordop®沃德普	
输入电压	理论电耗功率				审核					
	红色(R)	白/蓝/绿色(WGB)	红外(IR)	紫外(UV)	估重	视角方向	比例	单位	名称	点光源
5V		5W					1:1	mm	型号	C-PL2-1408-5-SMS