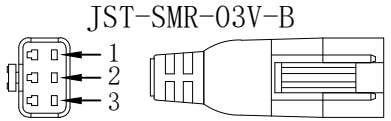

Pin1 -- 棕色/+
Pin2 -- 空 /NC
Pin3 -- 蓝色/-

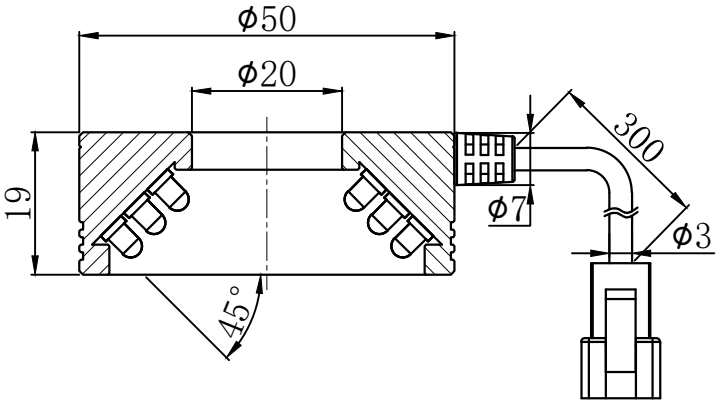

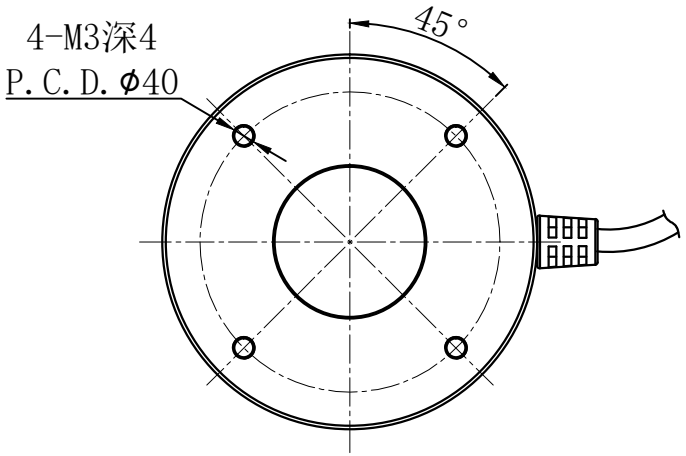

产品安装尺寸图					设计	王素梅	2021.04.27		wordop®沃德普	
输入电压	理论电耗功率				审核					
	红色(R)	白/蓝/绿色(WGB)	红外(IR)	紫外(UV)	估重	视角方向	比例	单位	名称	高角度环形光源
24V	3.1W	3.6W			58g		1:1	mm	型号	HDR3-50-45