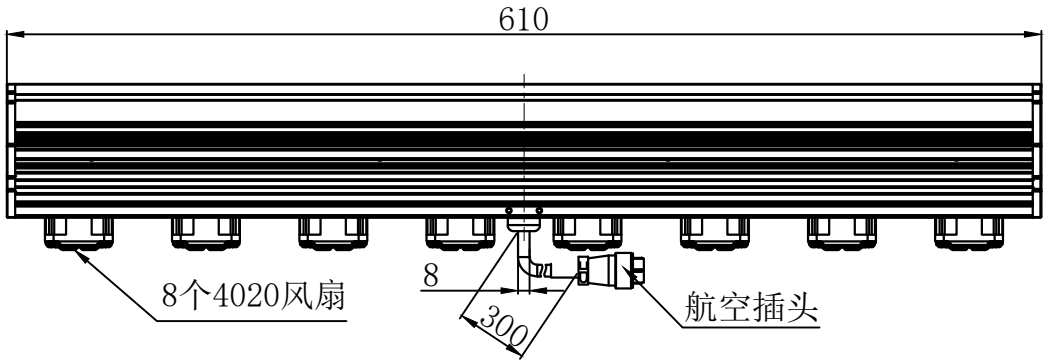

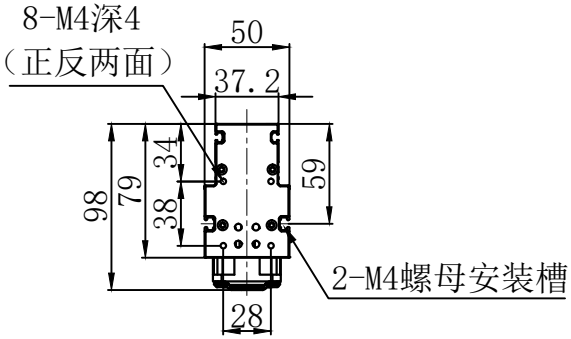

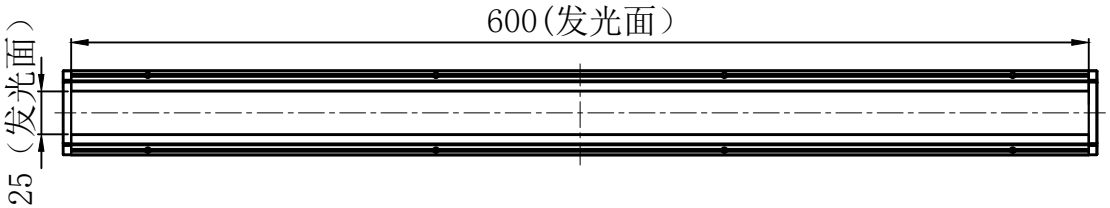

产品安装尺寸图					设计	雍卫军	2021.01.06		wordop® 沃德普	
输入电压	理论电耗功率				审核					
	红色(R)	白/蓝/绿色(WGB)	红外(IR)	紫外(UV)	估重	视角方向	比例	单位	名称	超高亮线形光源
48V		229W			2.7kg		1:4	mm	型号	LNH-600-FN