RFID高端闸机产品手册

智慧小区通道闸

VC-910

500万次	0.3-0.8秒	925 mm	550-800 mm
使用寿命	开闸速度	摆臂高度	通道宽度

产品参数	
机　型	室内型/室外型
门摆材质	亚克力/钢化玻璃
红外数量	4对/6对
设备尺寸	长1400mm宽120mm高990mm
箱体材料	SUS304 1.2mm(机身)+1.5mm(上盖)
其它材料	侧边封板8mm钢化玻璃
设备工艺	拉丝/抛槽
阻挡防撞	可任意撞击自动复位
运行遇阻	自动返回与强行关闸可任意选择
轨迹探测	数字技术360度监测
锁止制动	电磁离合技术
记忆功能	具备多人快速识别通行
断电开闸	超级电容(选配)
通道宽度	550-800mm
驱动电机	直流无刷电机
运转寿命	350-500万次
运转速度	0.8s后自定义
侧示意灯	有
上盖顶灯	可定制

产品尺寸示意图

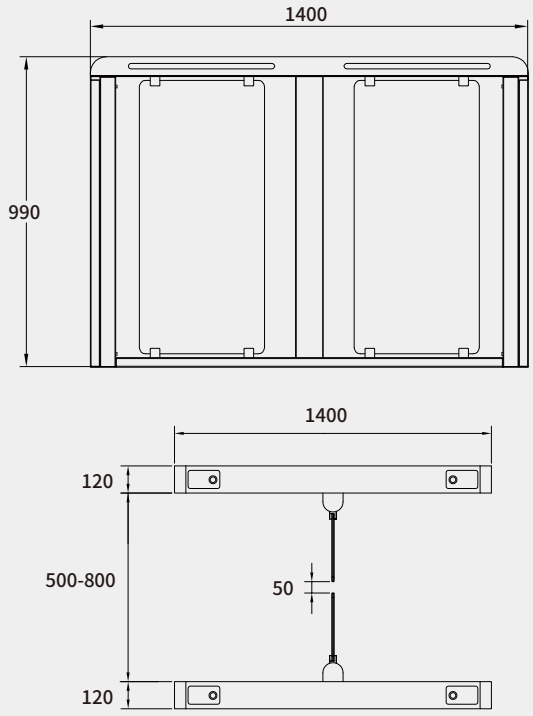

高端通道闸

VC-612

500 万次	0.5-0.8 秒	805 mm	550-1100 mm
使用寿命	开闸速度	摆臂高度	通道宽度

产品参数	
机　型	室内型/室外型
门摆材质	亚克力/钢化玻璃
红外数量	4对/6对
设备尺寸	长1500mm宽150mm高990mm
箱体材料	SUS304 1.2+1.5mm
其它材料	侧边封板8mm钢化玻璃
设备工艺	拉丝/抛槽
阻挡防撞	可任意撞击自动复位
运行遇阻	自动返回与强行关闸可任意选择
轨迹探测	数字技术360度监测
锁止制动	电磁离合技术（选配）
记忆功能	具备多人快速识别通行
断电开闸	超级电容(选配)
通道宽度	550-1100mm
驱动电机	直流无刷电机
运转寿命	350-500万次
运转速度	0.8s后自定义
侧示意灯	有
顶示意灯	可定制

产品尺寸示意图

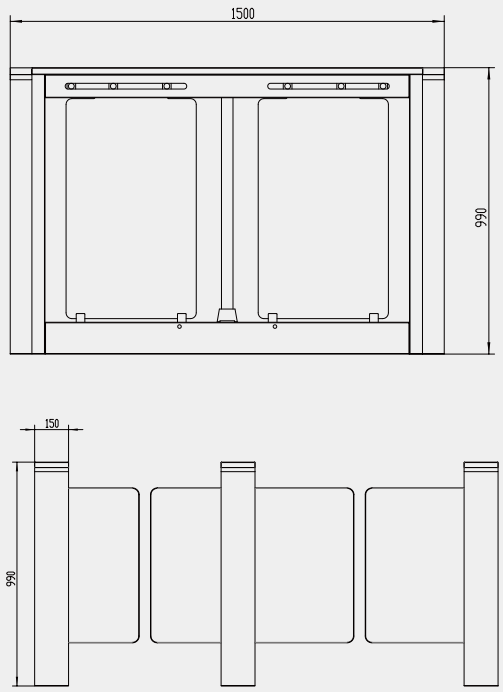

写字楼通道闸

VC-609

800 万次	0.1-0.3 秒	925 mm	550-800 mm
使用寿命	开闸速度	摆臂高度	通道宽度

产品参数	
机　型	室内型/室外型
摆门材质	钢化玻璃/亚克力板
对射数量	4对/6对
设备尺寸	长1500mm*宽150/200mm*高1020mm
箱体材料	SUS304 1.5mm(机身)+2.0mm(上盖)
其它材料	8mm钢化玻璃封板
设备工艺	抛槽/拉丝
阻挡防撞	可任意撞击自动复位
运行遇阻	自动返回与强行关闸可任意选择
轨迹探测	数字技术360度监测
锁止制动	电磁离合技术
记忆功能	具备多人快速识别通行
断电开闸	超级电容(选配)
通道宽度	550-800mm
驱动电机	伺服电机
运转寿命	500-800万次
运转速度	0.3s后自定义
侧示意灯	有
上盖顶灯	可定制

产品尺寸示意图

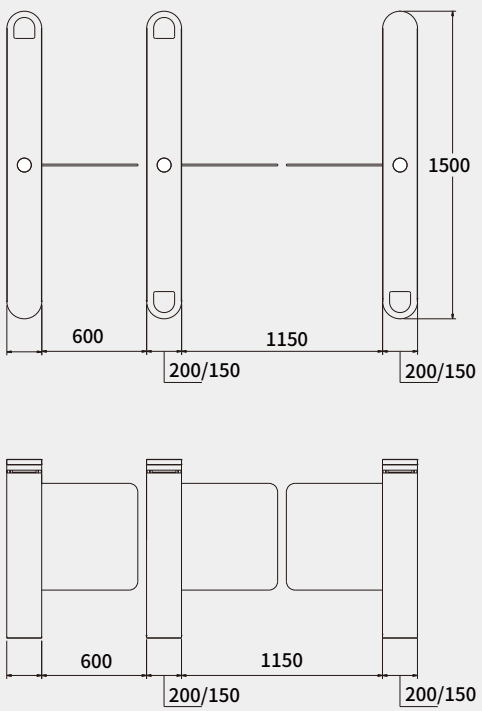

应用案例

福建霞西幼儿园

天津体育与艺术学院

甘肃天星滨河一号

佛山建南金融中心

武汉东湖风景区

湖南某小区地下车库步行入口

浙江宁波鄞州中学

浙江宁波市康复医院

国家税务总局泰顺县税务局

湖南长沙冰雪世界

江门天鹅湾小学

延安延长石油基地

重庆市首创天阅嘉陵

佛山某商业小区

关注公众号了解更多

咨询热线：0755-82426775

深圳市万全智能技术有限公司

Shenzhen VANCH Intelligent Technology Co.,Ltd

网站：http://www.vanch.cn
邮箱：sales@vanch.net
地址：深圳市龙华区清湖工业区清宁路富安娜工业园B栋4楼西侧