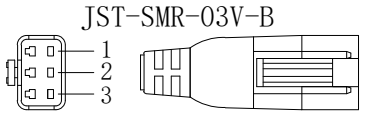

Pin1 -- 棕色/+
Pin2 -- 空 /NC
Pin3 -- 蓝色/-

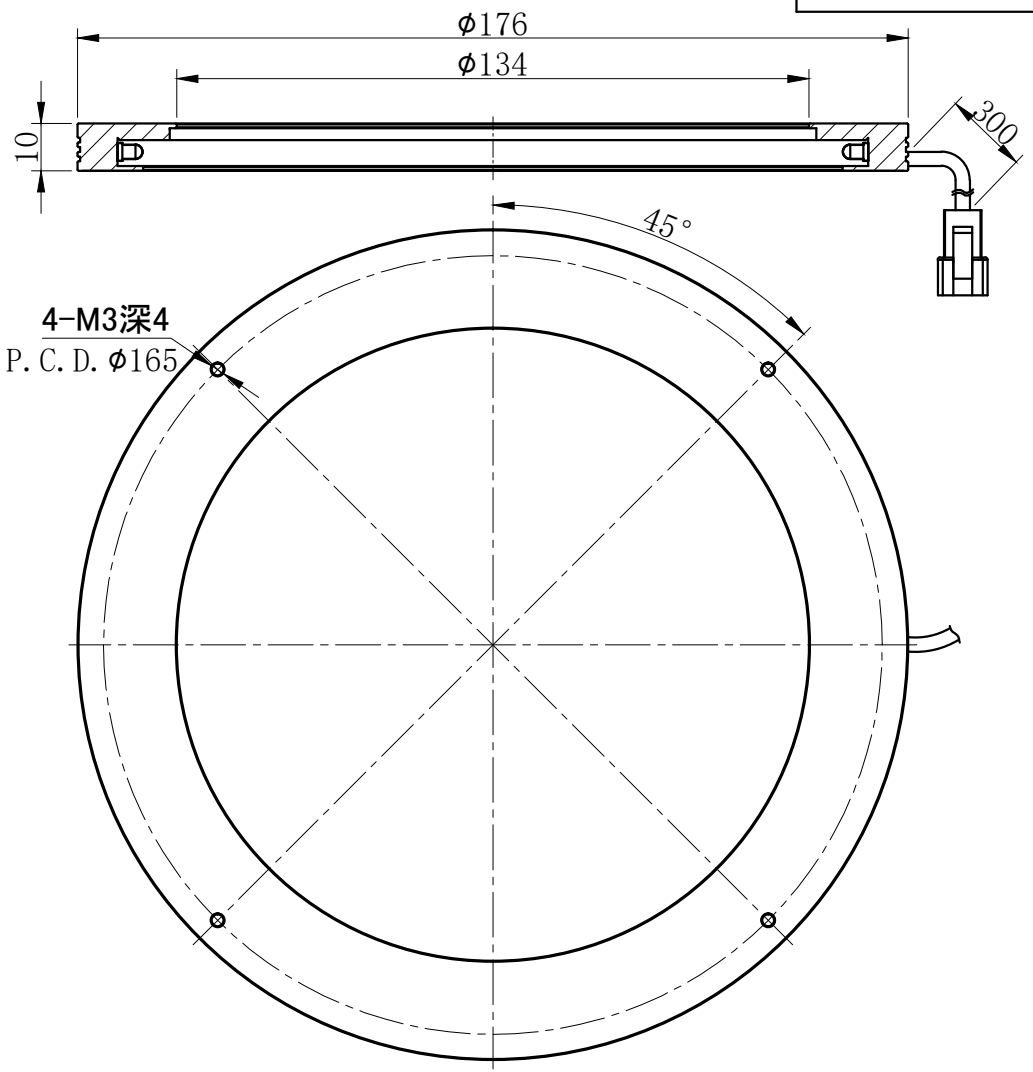

产品安装尺寸图					设计				wordop 沃德普	
输入电压	理论电耗功率				审核					
	红色(R)	白/蓝/绿色(WGB)	红外(IR)	紫外(UV)	估重	视角方向	比例	单位	名称	低角度环形光源
24V	8.8W	11W			155g		1:1	mm	型号	LAR-176-00